

RODILLO COMPACTADOR

HAMM

MODELO: 3412 HT - 12,2 TONELADAS

IP-217

POTENCIA NETA: 134 HP

TANQUE DE COMBUSTIBLE: 290 LITROS

AÑO 2024

www.ipproyectosindustriales.cl

+56 9 56594144

ESPECIFICACIONES TECNICAS DE RODILLO COMPACTADOR

HAMM - MODELO 3412 HT - 12,2 TONELADAS

MOTOR:

- DIESEL MARCA DEUTZ MODELO TCD 2012 L04 2V, TURBO 4 CILINDROS, ENFRIADO POR AGUA, NORMA DE EMISIONES EPA TIER III.
- POTENCIA: 134 HP (SAE) AL VOLANTE A 2.300 RPM.
- ESTÁNQUE DE COMBUSTIBLE: 290 LITROS.
- PESO DE OPERACIÓN: 12.200 KG
- CARGA EJE DELANTERO/TRASERO: 6.705/5.495 KG
- CARGA LINEAL ESTÁTICA DELANTE: 31,3 KG/CM

VIBRACIÓN:

- FRECUENCIA DEL TAMBORE DEL. VARIABLE: 30/40 Hz
- 2 AMPLITUDES DEL TAMBORE DELANTERO: 1,91/0,90 MM
- FUERZA CENTRÍFUGA: 256/215 kN
- CAPACIDAD ASCENSIONAL CON VIBRACIÓN: 58/63%
- LUCES: 4 FOCOS DELANTEROS Y 2 TRASEROS, MÁS LUCES DE TRÁNSITO.
- FRENO: HIDROSTÁTICO.
- ESTACIONAMIENTO: ACCIONAMIENTO MECÁNICO POR RESORTES.
- PANEL DE CONTROL: CON TODAS SUS FUNCIONES ACTIVADAS, INCLUYENDO: VELOCÍMETRO, FRECUENCIÓMETRO Y TACÓMETRO. INSTALADO DETRÁS DEL VOLANTE PARA UNA FÁCIL REVISIÓN.
- CONTROL DE LA COMPACTACIÓN: MEDIANTE COMPACTÓMETRO CON INDICADOR LUMINOSO PARA LA SOBRE-COMPACTACIÓN Y HAMMTRONIC.
- SISTEMA DE MONITOREO REMOTO: WITOS, LIBRE ACCESO POR 3 AÑOS.

EQUIPO ADICIONAL:

- ALARMA DE RETROCESO.
- CABINA CON ACCESO POR AMBOS COSTADOS (2 PUERTAS) Y 1 PALANCA DE ACCIONAMIENTO DE AVANCE Y VIBRACIÓN. - CABINA ROPS FOPS CON CALEFACCIÓN Y AIRE ACONDICIONADO.
- COLUMNA DE DIRECCIÓN AJUSTABLE.
- PARASOLES DELANTEROS Y TRASEROS.
- BALIZA.

DIMENSIONES DE RODILLO COMPACTADOR

HAMM - MODELO 3412 HT - 12,2 TONELADAS



A	Ancho sobre llantas	: 2130 mm.
B	Distancia entre ejes	: 3015 mm.
C	Largo Total	: 5705 mm.
D	Diámetro del Tambor	: 1504 mm.
E	Diámetro de Neumáticos	: 1565 mm.
F	Altura Total	: 2990 mm.
G	Carga de Altura Min.	: 2325 mm.

DIMENSIONES DEL TAMBOR LISO:

- ANCHO: 2,140 MM
- DIÁMETRO: 1,504 MM
- ESPESOR: 30 MM

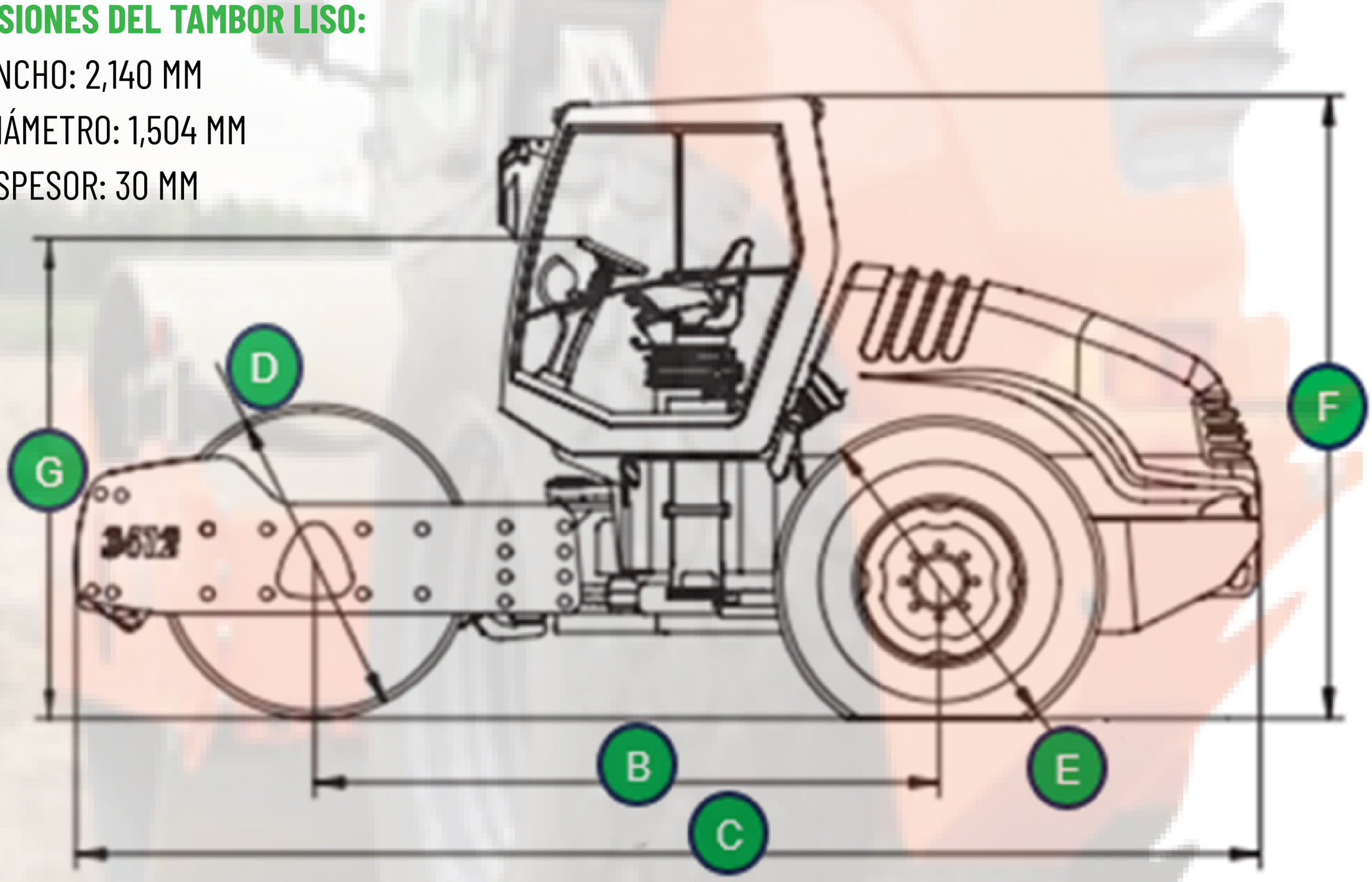

ESPECIFICACIONES ADICIONALES:

- NEUMÁTICOS: AW 23.1-26 12 PR
- DIRECCIÓN: HIDROSTÁTICA
- TRANSMISIÓN: TRACCIÓN TOTAL HIDROSTÁTICA PROGRESIVA, CON NEUMÁTICOS Y TAMBOR. INCLUYE HAMMTRONIC PARA UNA GESTIÓN AUTOMÁTICA Y EFICIENTE DE LA TRASLACIÓN.
- ARTICULACIÓN CENTRAL: DE TRES PUNTOS, DISEÑADA PARA MEJORAR LA COMPACTACIÓN Y GARANTIZAR MAYOR SEGURIDAD.


Salfa
600 360 6200
www.salfa.cl
HAMM
3412


MMAH


Salfa
600 360 6200
www.salfa.cl
HAMM
3412


IP PROYECTOS
INDUSTRIALES
HAMM
SY·RB·54
CHILE
ATENCION


MANIACCESS
IP PROYECTOS
INDUSTRIALES
HAMMTRONIC
IP-217
CUÑAS


HAMM
3412

